ՆԿՈՒՂԱՅԻՆ ՀԱՐԿԻ ԱՍՏԻՃԱՆՆԵՐԻ ՀԱՏԱԿԱԳԻԾ

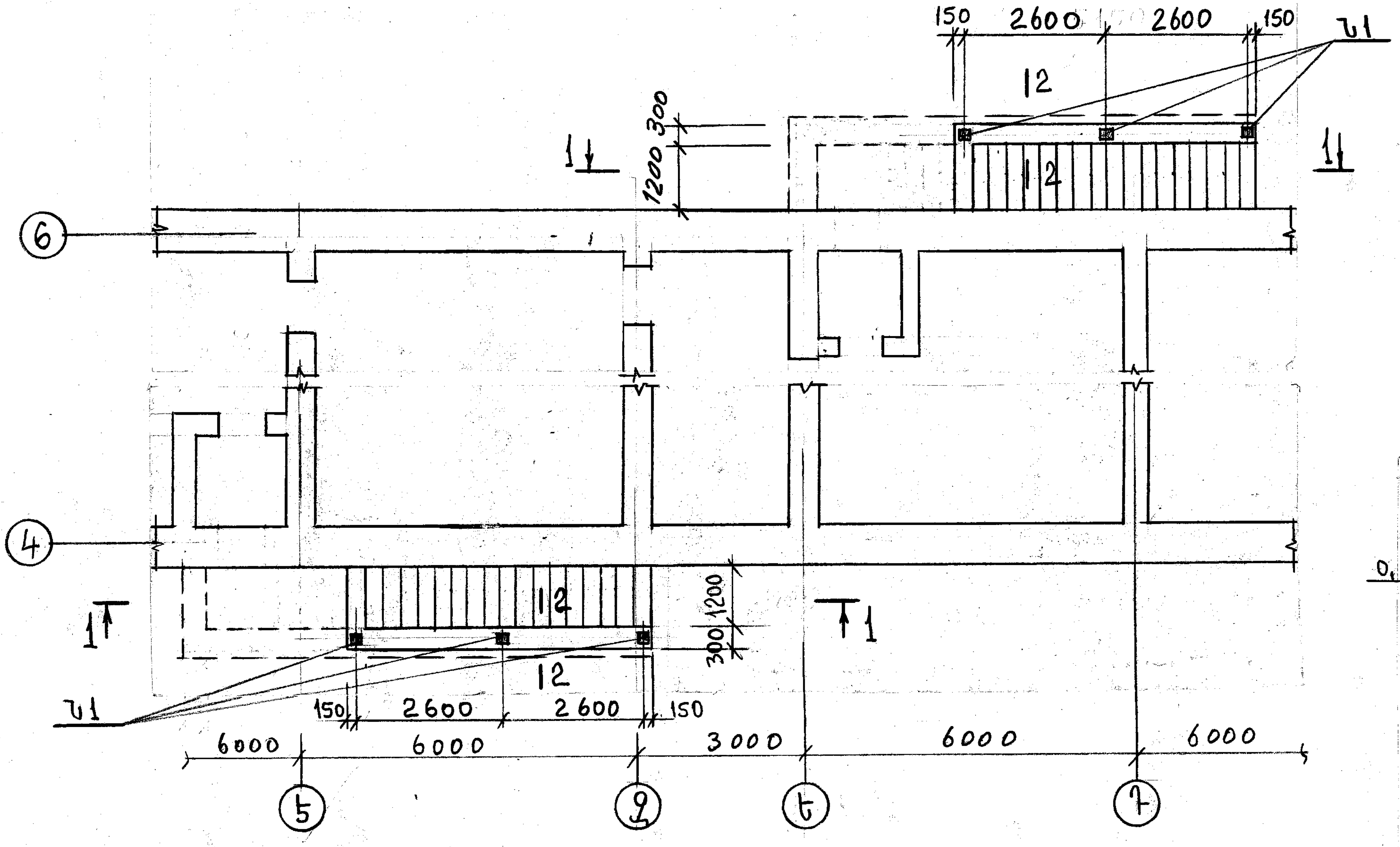
150
2600
2600
150
Ն1
12
12
1200
300
1↓
1↓
6
4
1↑
1↑
12
12
Ն1
150
2600
2600
150
300
1200
6000
6000
3000
6000
6000
Ե
Զ
Է
Դ

ՆԵՐԴԻՐ Ն1

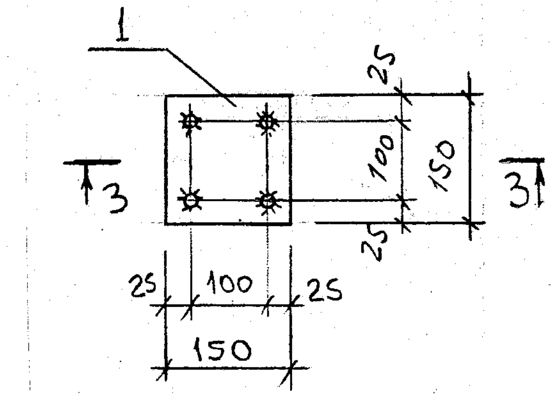
1
25
100
25
150
25
100
25
150
3
3

3–3

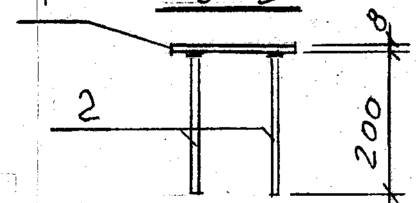

2 — 2

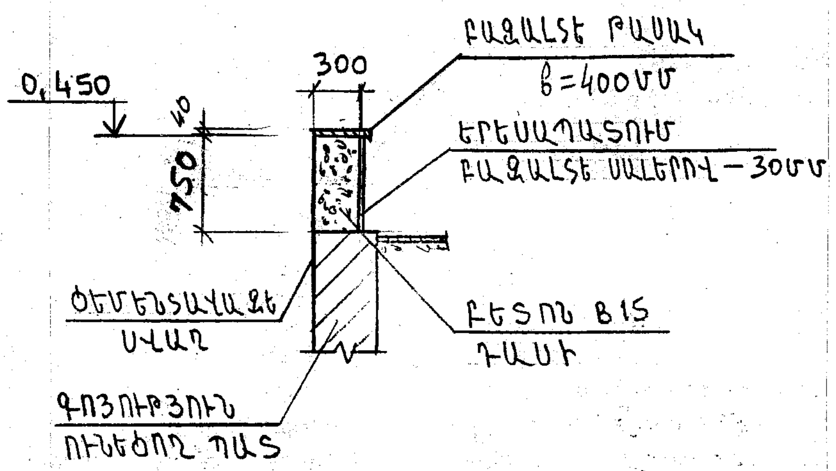
0,450
300
40
750
ԲԱԶԱԼՏԵ ԹԱՍԱԿ
b=400ՄՄ
ԵՐԵՍԱՊԱՏՈՒՄ
ԲԱԶԱԼՏԵ ՍԱԼԵՐՈՎ – 30ՄՄ
ՑԵՄԵՆՏԱՎԱԶԵ
ՍՎԱՂ
ԲԵՏՈՆ B15
ԴԱՍԻ
ԳՈՅՈՒԹՅՈՒՆ
ՈՒՆԵՑՈՂ ՊԱՏ

1 — 1

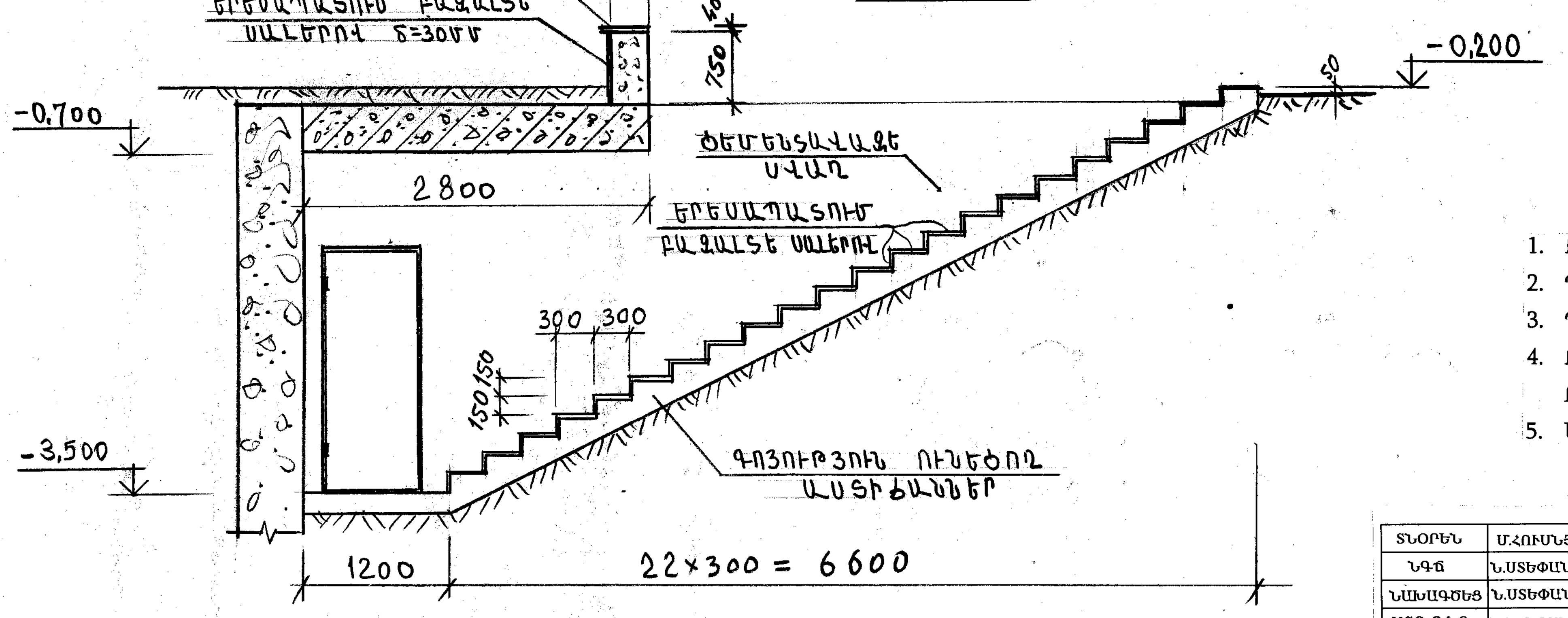
ԲԱԶԱԼՏԵ ԹԱՍԱԿ
300
ԵՐԵՍԱՊԱՏՈՒՄ ԲԱԶԱԼՏԵ
ՍԱԼԵՐՈՎ δ=30ՄՄ
40
750
-0,200
50
-0,700
ՑԵՄԵՆՏԱՎԱԶԵ
ՍՎԱՂ
2800
ԵՐԵՍԱՊԱՏՈՒՄ
ԲԱԶԱԼՏԵ ՍԱԼԵՐՈՎ
300
300
150
150
ԳՈՅՈՒԹՅՈՒՆ ՈՒՆԵՑՈՂ
ԱՍՏԻՃԱՆՆԵՐ
-3,500
1200
22×300 = 6600

ՄԱՍՆԱԳԻՐ ՄԵԿ ԷԼԵՄԵՆՏԻ ՀԱՄԱՐ

ՖՈՐՄ	ԳՈՏԻ	ԴԻՐՔ	ՆՇԱՆԱԿՈՒՄ	ԱՆՎԱՆՈՒՄ	ՔԱՆ. ՀԱՏ	ԾԱՆՈԹ.
				ՆԵՐԴԻՐ Ն1 (6 ՀԱՏ)		
				ՄԱՆՐԱՄԱՍՆԵՐ		
		1		– 150×8 ; ℓ= 150	1	1,4 կգ
		2		Φ8 A500C; ℓ=200	4	0,1կգ

1. ԲԵՏՈՆԵ ՊԱՏ , ԲԵՏՈՆ B15 ԴԱՍԻ - 3.0մ³:
2. ՊԱՏԵՐԻ ՑԵՄԵՆՏԱՎԱԶԵ ՍՎԱՂ – 56.0մ³:
3. ՊԱՏԵՐԻ ԵՐԵՍԱՊԱՏՈՒՄ 30մմ ՀԱՍՏ. ԲԱԶԱԼՏԵ ՍԱԼԵՐՈՎ – 10.0մ²:
4. ԲԱԶԱԼՏԵ ԹԱՍԱԿԻ ԻՐԱԿԱՆԱՑՈՒՄ 40մմ ՀԱՍՏ. ԵՎ 400մմ ԼԱՅՆ. ԲԱԶԱԼՏԵ ՍԱԼԵՐՈՎ – 13.5գծ.մ:
5. ԱՍՏԻՃԱՆՆԵՐԻ ԵՐԵՍԱՊԱՏՈՒՄ 30մմ ՀԱՍՏ.ԲԱԶԱԼՏԵ ՍԱԼԵՐՈՎ – 24.0մ²:

		TGQ - 06 ՃԱՄԲԱՐԱԿԻ ԹԻՎ 3 ՄԱՆԿԱՊԱՐՏԵԶԻ ՎԵՐԱԿԱՌՈՒՑՈՒՄ			
ՏՆՕՐԵՆ	Մ.ՀՈՒՄՆՅԱՆ				
ՆԳՃ	Ն.ՍՏԵՓԱՆՅԱՆ				
ՆԱԽԱԳԾՈՂ	Ն.ՍՏԵՓԱՆՅԱՆ	ՃԱՐՏԱՐԱՊԵՏԱՇԻՆԱՐԱՐԱԿԱՆ ՄԱՍ	ՓՈՒԼ	ԹԵՐԹ	ԹԵՐԹԵՐ
ՍՏՈՒԳՈՂ	Ն.ՍՏԵՓԱՆՅԱՆ		ԱՆ	ՃՇ-37	49
		ՆԿՈՒՂԱՅԻՆ ՀԱՐԿԻ ԱՍՏԻՃԱՆՆԵՐԻ ՀԱՏԱԿԱԳԻԾ:	«ՄԱՌԱ ԵՎ ԴՈՒՍՏՐԵՐ» ՍՊԸ		